	REVISION DESCRIPTION	CHECK	APP	DATE	REV. NOTICE. NO
△1					
△2					

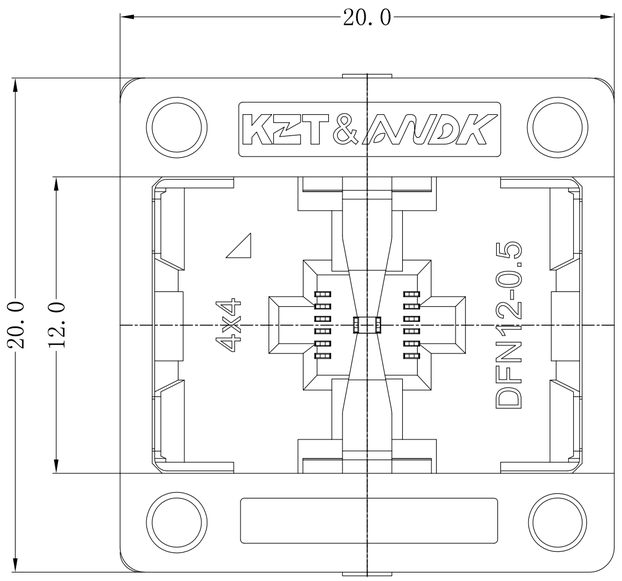

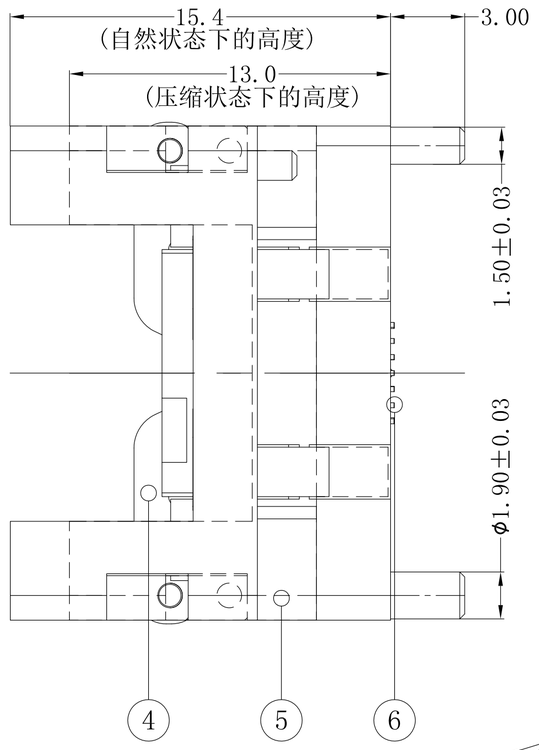

PCB PATTERN (TOP VIEW)

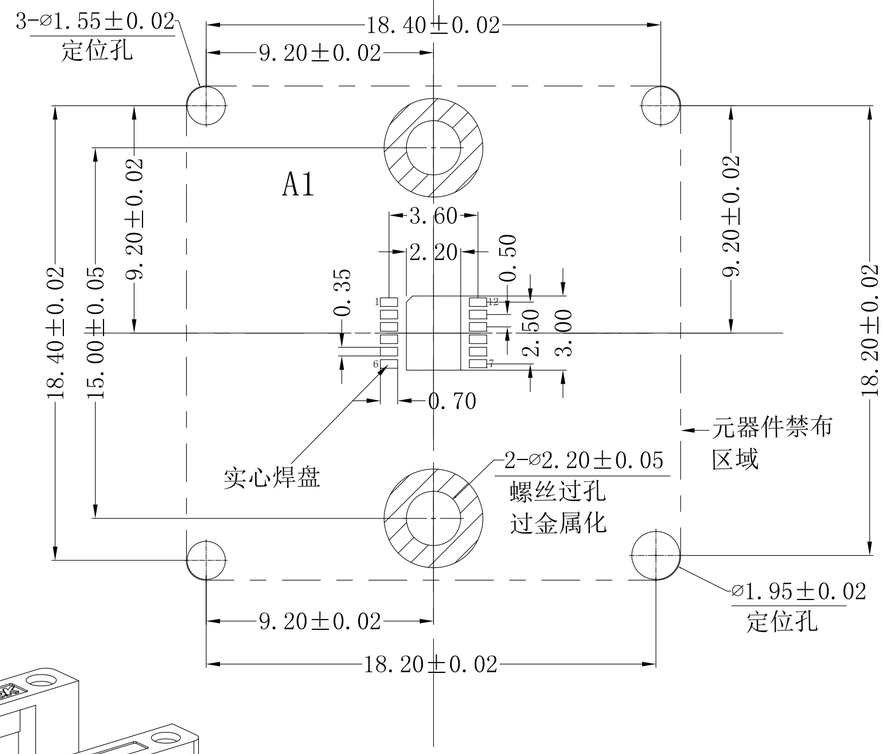

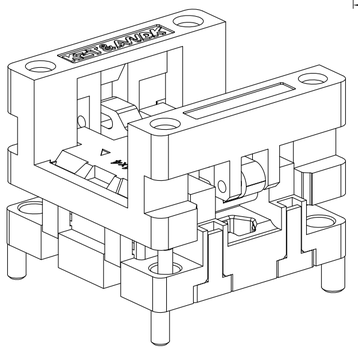

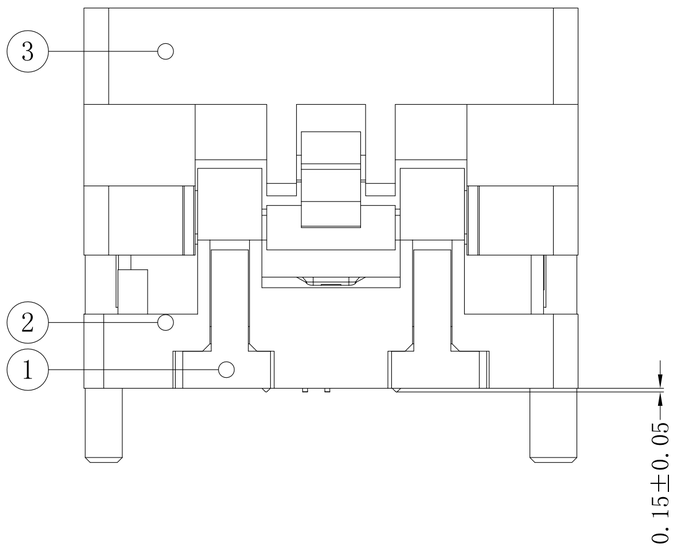

性能参数	
绝缘电阻	DC 100V 1000MΩ以上
耐电压	AC 100V For 1分钟
机械寿命	10000次以上
额定电流	3A/Pin Max
工作温度	-55℃～+175℃
接触电阻	≤ 100mΩ 10mA ≤ 20mV
操作力	2.5±0.3Kg

APPL ICABLE IC

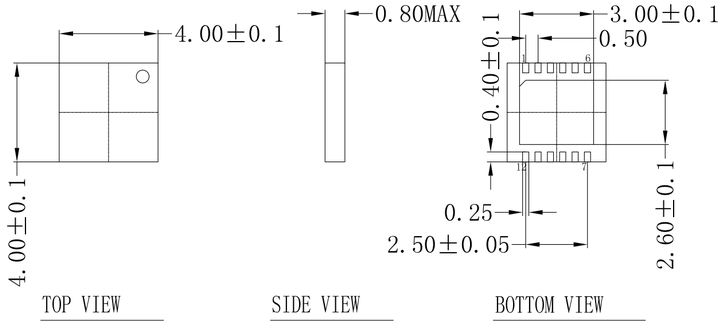

No	物料编码	零件名称	材料	数量	备注
6	A0001-03	弹片	BeCu	14	镀金
5	10-B-4524	弹簧	SUS	4	银色
4	101209-03	手摆	PEI/PES	2	黑色
3	101209-02	上盖	PEI/PES	1	黑色
2	05-A-2011	底座	PEI/PES	1	黑色
1	A0001-02	保护板	PEI/PES	1	黑色

TOLERANCES	PROJECTION	GENERAL TOLERANCES	±0.10	TITLE	DFN12-0.5-0030SGH(4X4)
		R E V	B	CLASS	
X. ±0.50	DIMENSION: mm	SCALE: 1:1		DRW. NO	0921429
X.X ±0.25	APP:	DATE:		ANDK & KZT	
X.XX ±0.10	CHECK:	DATE:			
X.XXX±0.05	DEGK: WJ	DATE:2023/06/02			